BOSCH

Professional

GAS 400 A

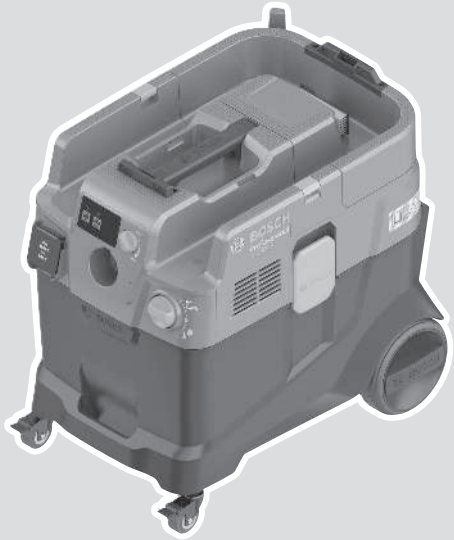

Robert Bosch Power Tools GmbH
70538 Stuttgart
GERMANY

www.bosch-pt.com

1 609 92A 91N (2026.06) T / 19

1 609 92A 91N

sl Izvirna navodila

Slovenščina .....Stran 9

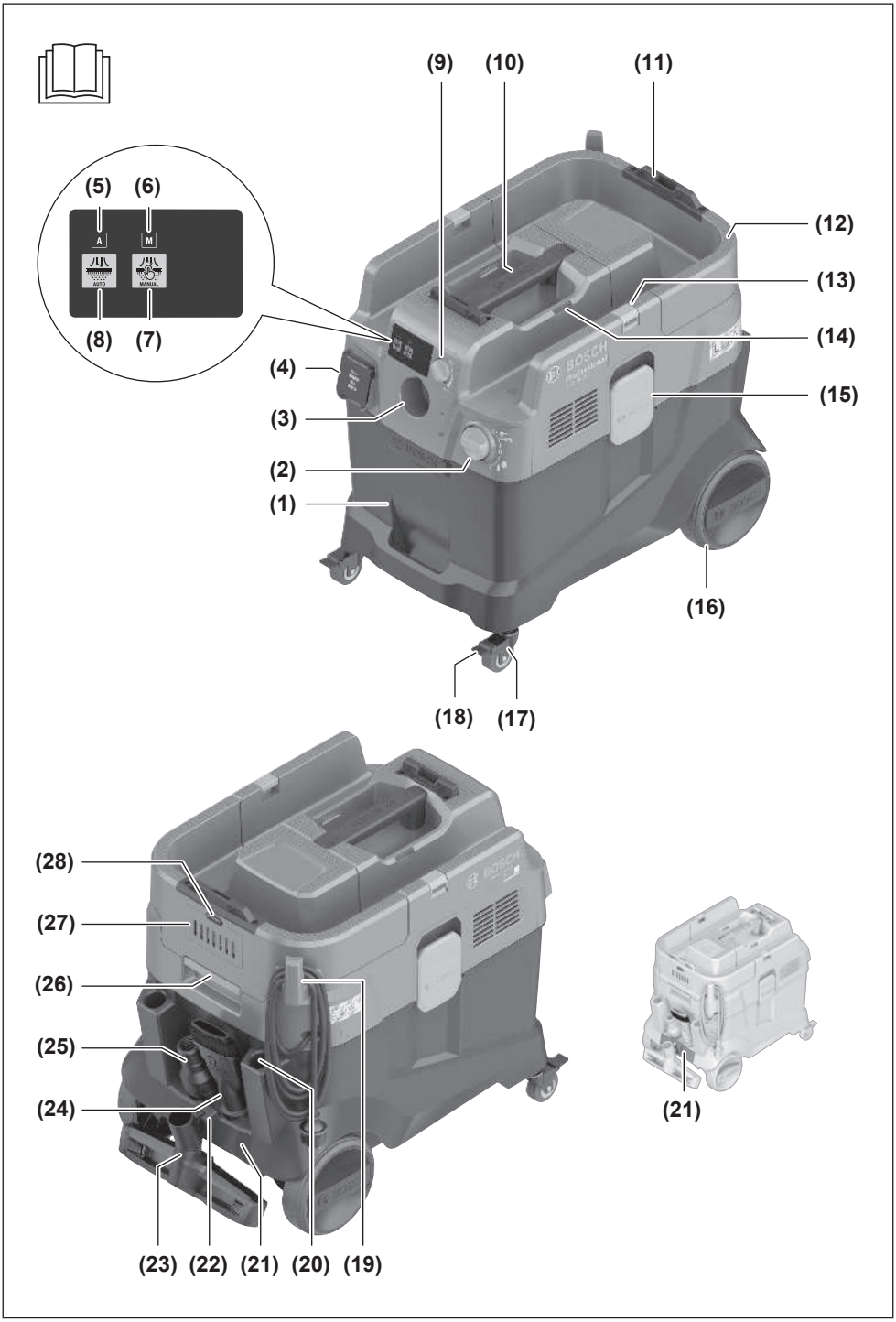
(9)
(10)
(11)
(5)
(6)
A
M
AUTO
MANUAL
(8)
(7)
(12)
(13)
(14)
(4)
(15)
(3)
(2)
(1)
(16)
(18)
(17)
(28)
(27)
(26)
(25)
(24)
(21)
(23)
(22)
(21)
(20)
(19)

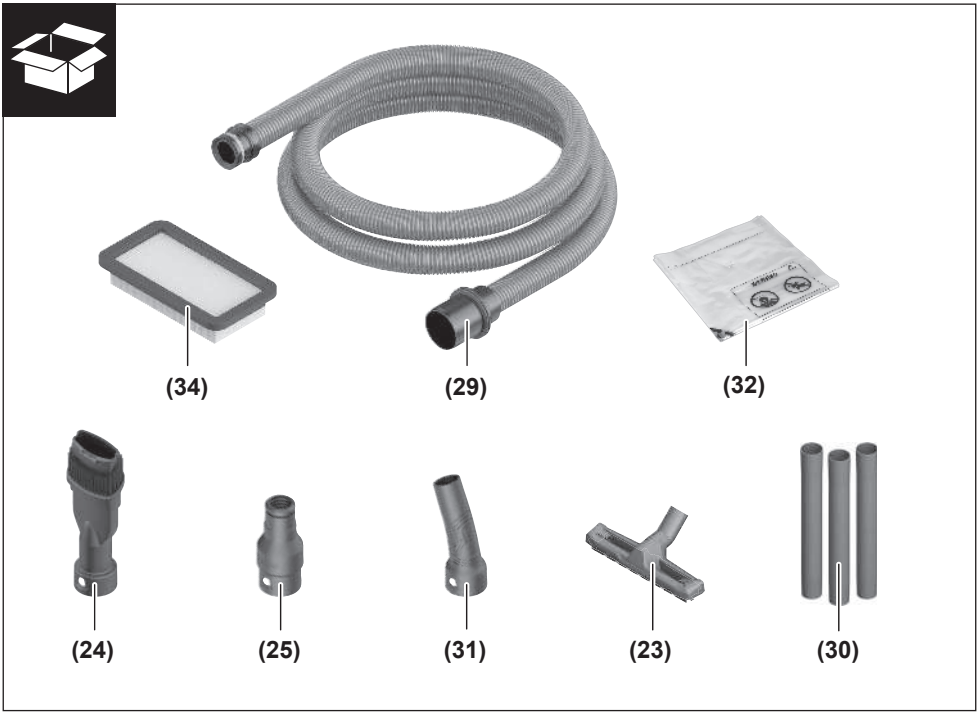
(34)
(29)
(32)
(24)
(25)
(31)
(23)
(30)

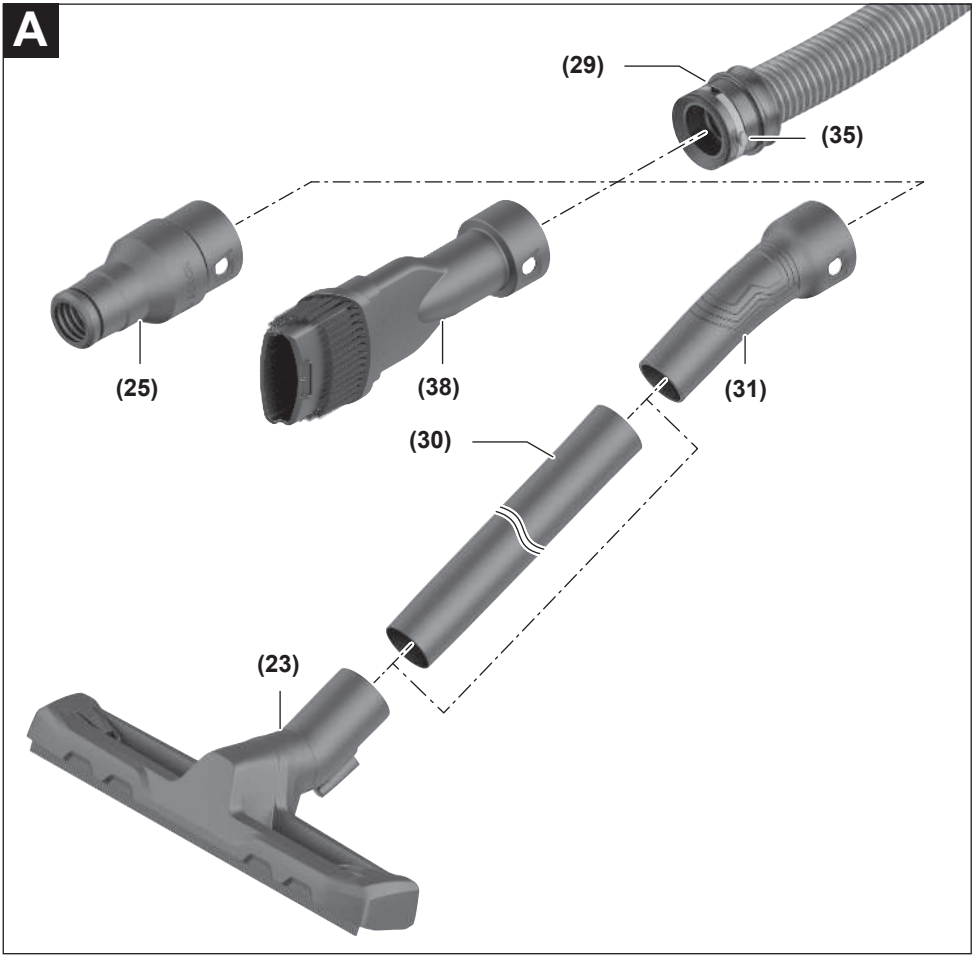
A
(29)
(35)
(25)
(38)
(31)
(30)
(23)

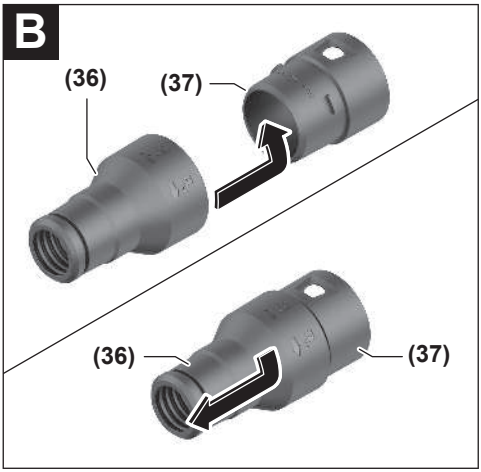
B
(36)
(37)
(36)
(37)

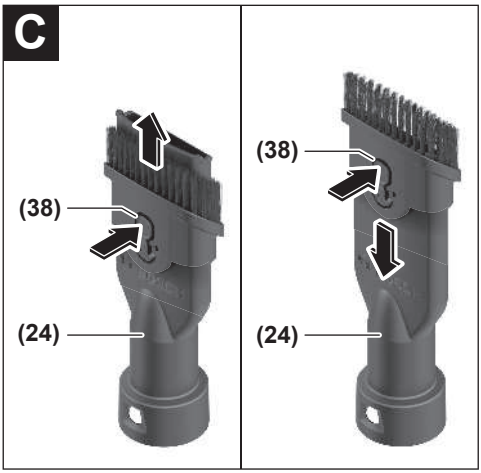
C
(38)
(24)
(38)
(24)

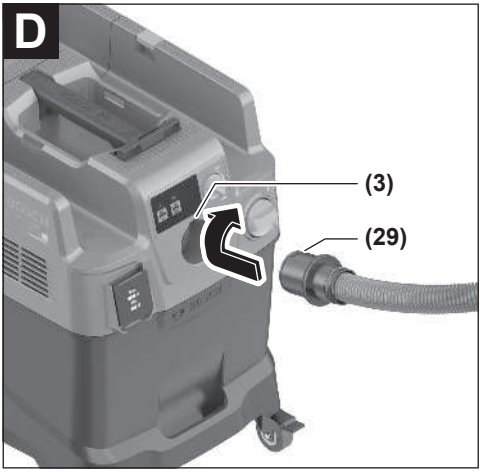
D
(3)
(29)

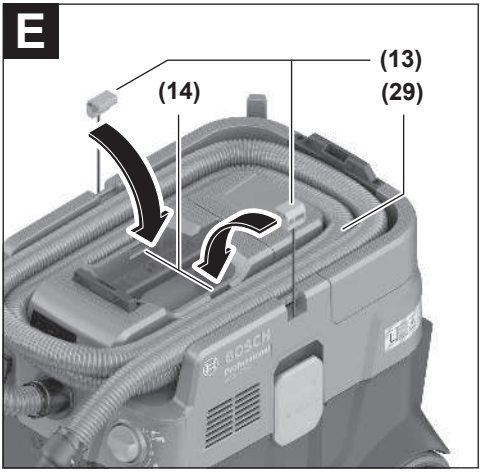
E
(13)
(14)
(29)

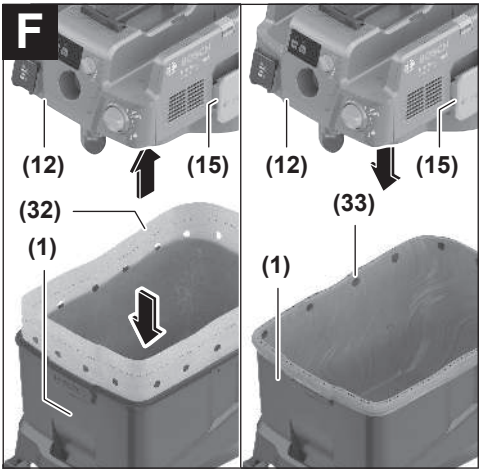
F
(12)
(15)
(32)
(1)
(12)
(15)
(33)
(1)

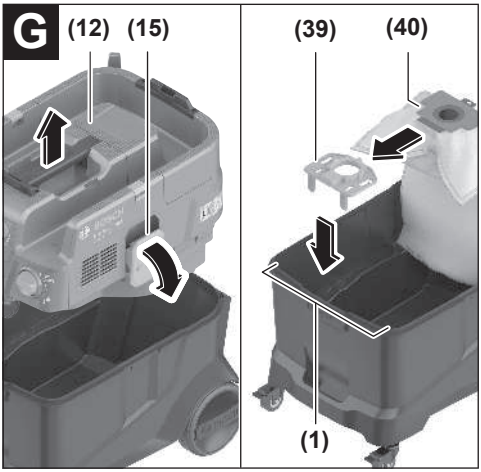
G
(12)
(15)
(39)
(40)
(1)

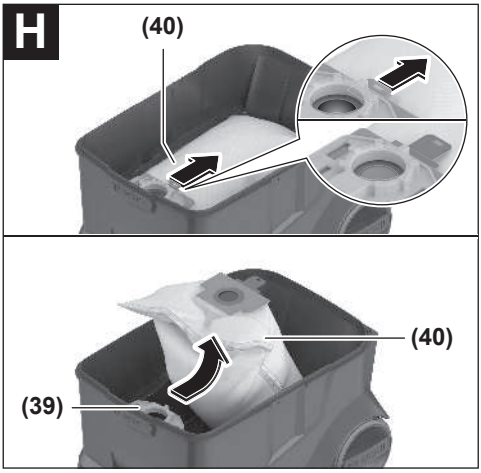
H
(40)
(40)
(39)

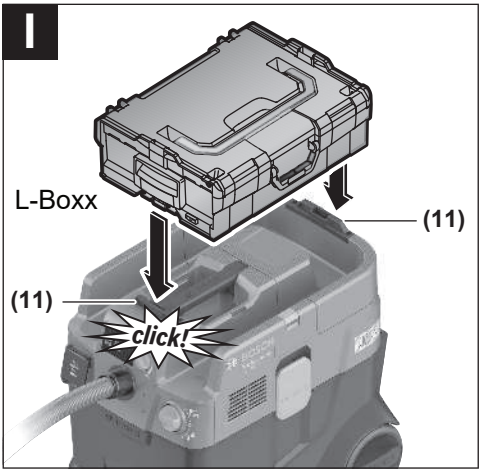
I
L-Boxx
(11)
(11)
click!

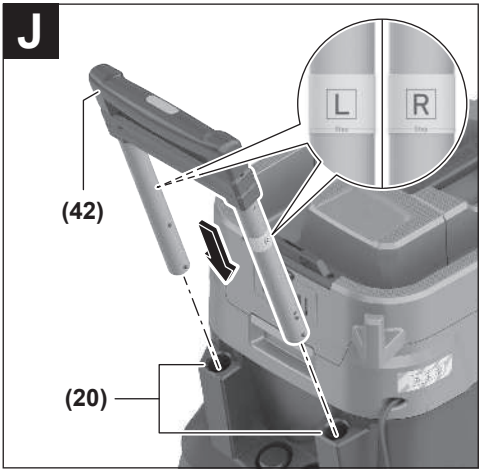
J
L
R
(42)
(20)

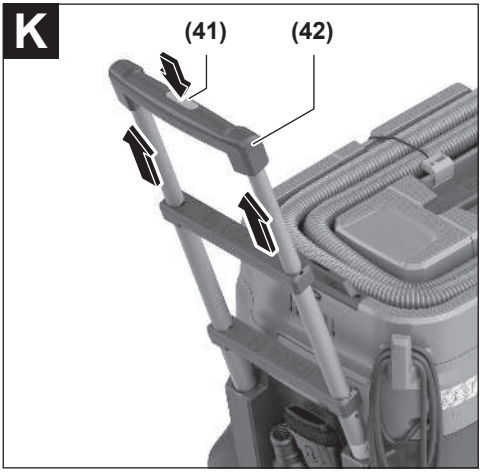
K
(41)
(42)

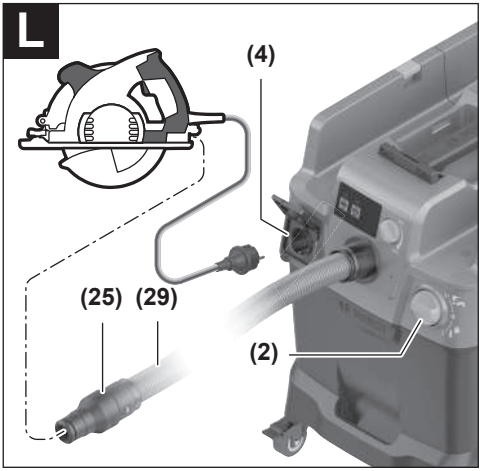
L
(4)
(25)
(29)
(2)

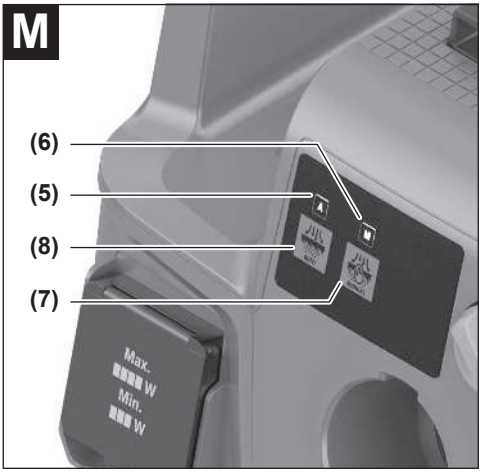
M
(6)
(5)
(8)
(7)
Max.
W
Min.
W

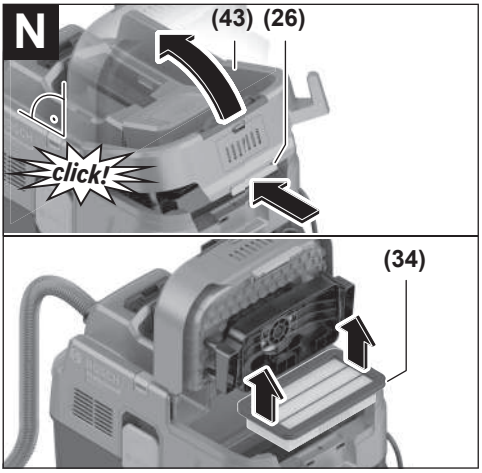
N
(43)
(26)
click!
(34)

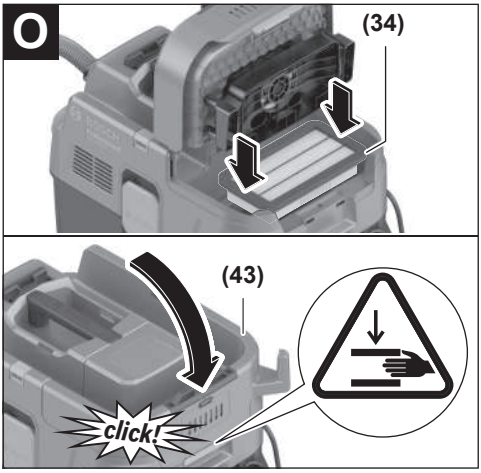
O
(34)
(43)
click!

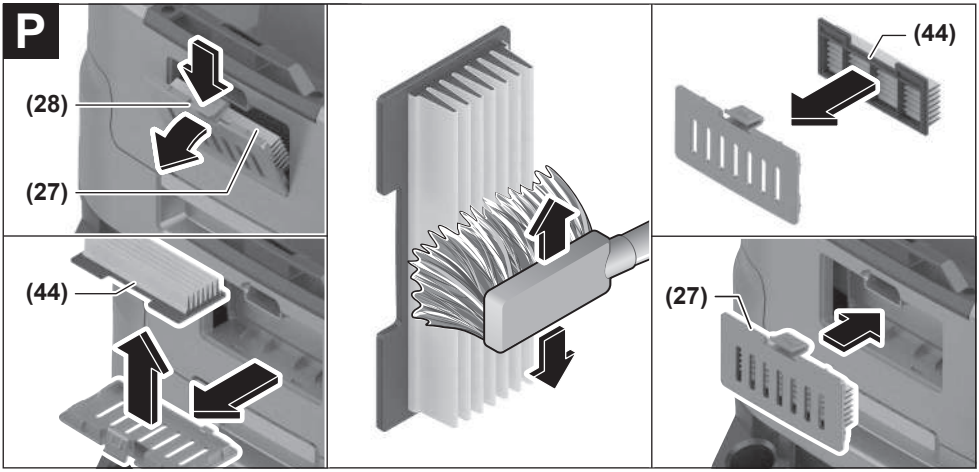
P
(28)
(27)
(44)
(44)
(27)

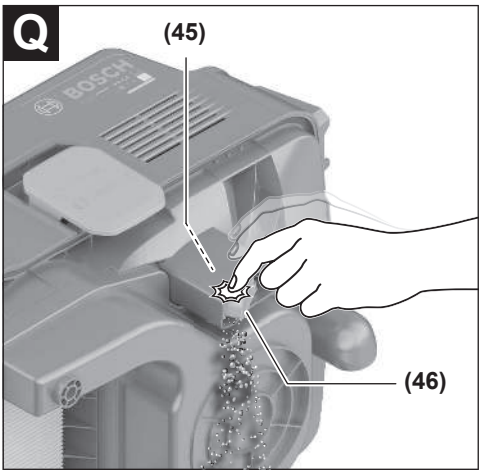
Q
(45)
BOSCH
(46)

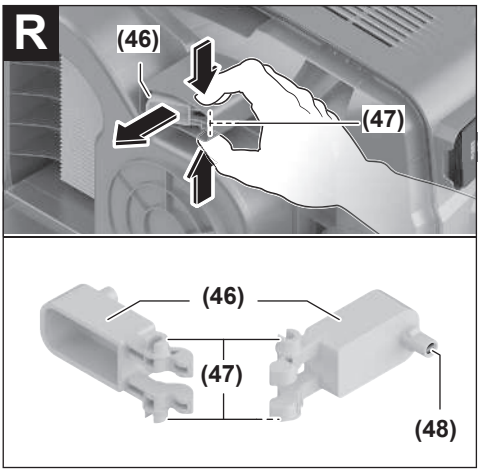
R
(46)
(47)
(46)
(47)
(48)

Slovenščina

Varnostna opozorila za sesalnike

Preberite vsa varnostna opozorila in navodila. Neupoštevanje varnostnih napotkov in navodil lahko povzroči električni udar, požar in/ali hude poškodbe.

Vsa opozorila in napotke shranite za prihodnjo uporabo.

- ▶ **Tega sesalnika ne smejo uporabljati otroci in osebe z omejenimi telesnimi, čutnimi ali duševnimi sposobnostmi oz. pomanjkljivimi izkušnjami in pomanjkljivim znanjem.** V nasprotnem primeru obstaja nevarnost napačne uporabe in poškodb.
- ▶ **Nadzirajte otroke.** Poskrbite, da se otroci ne bodo igrali s sesalnikom.
- ▶ **Upoštevajte vse varnostne predpise v zvezi z materiali, ki jih sesate.**
- ▶ **Ne sesajte prahu bukovega ali hrastovega lesa, prahu kamnin in azbesta.** Te snovi so rakotvorne.

⚠ OPOZORILO **Sesalnik uporabljajte le, če ste prejeli vse potrebne informacije o uporabi sesalnika, o snoveh, ki jih boste sesali, in njihovem varnem odstranjevanju.** Skrbno uvajanje v delo zmanjša možnosti za napačno uporabo in poškodbe.

⚠ OPOZORILO **Sesalnik je primeren za sesanje suhih snovi, za sesanje tekočin ga je dovoljeno uporabljati le, če poskrbite za ustrezne ukrepe.** Vdor tekočin v orodje povečuje tveganje električnega udara.

- ▶ **S sesalnikom ne sesajte gorljivih ali eksplozivnih tekočin, npr. bencina, olja, alkohola ali topil. Ne sesajte vročega, gorečega ali eksplozivnega prahu. Sesalnika ne uporabljajte v prostorih, kjer obstaja nevarnost eksplozije.** Prah, pare ali tekočine se lahko vnamejo ali eksplodirajo.

⚠ OPOZORILO **Vtičnico uporabljajte samo v namen, določen v navodilih za uporabo.**

⚠ OPOZORILO **Sesalnik izklopite takoj, ko izstopi pena ali voda, in izpraznite posodo.** V nasprotnem primeru bi lahko poškodovali sesalnik.

- ▶ **POZOR! Sesalnik je dovoljeno shranjevati samo v notranjih prostorih.**
- ▶ **POZOR! Senzorje napolnjenosti s tekočino redno čistite in preverjajte, ali so morebiti poškodovani.** V nasprotnem primeru se lahko njihovo delovanje poslabša.
- ▶ **Če je uporaba sesalnika v vlažnem okolju neizogibna, uporabite stikalo za zaščito pred kvarnim tokom.** Uporaba zaščitnega stikala zmanjšuje tveganje električnega udara.
- ▶ **Pred vsako uporabo preizkusite sesalnik, kabel in vtič. Če na sesalniku odkrijete poškodbe, ga ne uporabljajte. Sesalnika ne odpirajte. Popravilo dovolite le usposobljenim strokovnjakom, ki pri delu uporabljajo originalne nadomestne dele.** Poškodovani sesalniki, kabli in vtiči povečajo tveganje električnega udara.
- ▶ **Ne zapeljite preko kabla in ga ne stiskajte. Ne vlecite za kabel, da bi tako odstranili vtič iz vtičnice ali premaknili sesalnik.** Poškodovani kabli povečujejo tveganje električnega udara.
- ▶ **Pred izvajanjem vzdrževalnih del, čiščenjem, spreminjanjem nastavitev, menjavo pribora ali shranjevanjem sesalnika izvlecite vtič iz vtičnice.** S tem previdnostnim ukrepom boste preprečili nenameren zagon sesalnika.
- ▶ **Poskrbite za dobro zračenje delovnega mesta.**
- ▶ **Sesalnik smejo popravljati samo usposobljeni strokovnjaki, ki pri svojem delu uporabljajo originalne nadomestne dele.** Tako bo ohranjena varnost sesalnika.

⚠ OPOZORILO **V sesalniku je zdravju škodljiv prah. Praznjenje in vzdrževanje sesalnika ter odstranjevanje zbiralnikov za prah naj opravijo strokovnjaki. Potrebna je ustrezna osebna zaščitna oprema. Sesalnika ne uporabljajte, če filtrirni sistem ni nameščen skrbno in v celoti.** V nasprotnem primeru lahko ogrozite svoje zdravje.

- ▶ **Pred zagonom preverite, ali je sesalna cev v brezhibnem stanju. Pri tem naj sesalna cev ostane nameščena na sesalniku, saj bi se lahko v nasprotnem primeru iz njega usul prah.** Posledično bi lahko ta prah vdihnili.
- ▶ **Ne sedite na sesalniku.** Sesalnik bi lahko poškodovali.
- ▶ **Omrežni kabel in sesalno cev uporabljajte previdno.** Lahko bi ogrozili druge ljudi.
- ▶ **Sesalnika ne čistite tako, da vanj neposredno usmerite curek vode.** Vdor vode v zgornji del sesalnika poveča nevarnost električnega udara.
- ▶ **Sesalnik priključite na pravilno ozemljeno električno omrežje.** Vtičnica in podaljšek morata imeti delujoč ozemljitveni vodnik.
- ▶ **Vtičnice na sesalniku ne uporabljajte pri mokrem sesanju ali v vlažnih okoljih.** Zaradi stika z vodo lahko pride do kratkega stika ali električnega udara.

Simboli

Naslednji simboli so lahko pomembni za uporabo sesalnika. Simbole in njihov pomen si zapomnite. Pravilna interpretacija simbolov vam pomaga, da bolje in varneje uporabljate sesalnik.

Simboli in njihov pomen
OPOZORILO! Preberite vsa varnostna opozorila in navodila. Neupoštevanje varnostnih opozoril in navodil lahko povzroči električni udar, požar in/ali hude poškodbe.

Simboli in njihov pomen	
	Sesalnik razreda prahu L po IEC/ EN 60335-2-69 za **suho sesanje** zdravju škodljivega prahu z mejno vrednostjo izpostavljenosti > 1 mg/m³
	OPOZORILO! Prah v sesalniku je zdravju škodljiv. Praznjenje in vzdrževanje sesalnika ter odstranjevanje zbiralnikov za prah naj opravijo za to usposobljene osebe. Potrebna je ustrezna osebna zaščitna oprema. Sesalnika ne uporabljajte, če filtrirni sistem ni nameščen skrbno in v celoti. V nasprotnem primeru lahko ogrozite svoje zdravje.
max. 1 L-Boxx max. 15 kg	Namestite samo en L-BOXX. Teža L-BOXX skupaj z vsebino ne sme prekoračiti 15 kg.
	Sesalnika ne obešajte na tovorni kavelj (npr. pri transportu). Sesalnika ni mogoče obesiti. Obstaja nevarnost poškodb in materialne škode.
	Ne sedite, plezajte ali stopajte na sesalnik. Sesalnik se lahko prevrne in poškoduje. Obstaja nevarnost poškodb.
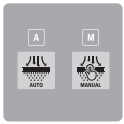	
A	**A** LED-prikaz načina za samodejno čiščenje filtra
M	**M** LED-prikaz načina za ročno čiščenje filtra
	Tipka za samodejno čiščenje filtra
	Tipka za ročno čiščenje filtra
	Samodejni vklop/izklop Sesanje prahu, ki nastane med uporabo električnih orodij; sesalnik se samodejno vklopi in s časovnim zamikom znova izklopi. Vtičnica na sesalniku je neprekinjeno pod napetostjo.
	Izklop Vtičnica na sesalniku ni pod napetostjo.
	Odsesavanje Odsesavanje nabranega prahu in prahu iz odsesovalnega sistema. Vtičnica na sesalniku je neprekinjeno pod napetostjo.
	Najm./Najv. Brezstopenjsko uravnavanje sesalne moči: – Največja sesalna moč za delo, kjer pride do močnega prašenja – Zmanjšana sesalna moč za dela z manj prašenja in za uravnavanje sesalne moči med priključenim električnim orodjem in površino obdelovanca (npr. pri brušenju)
	Beleženje podatkov na tem sesalniku je vklopljeno.
max. 2100 W **min. 100 W**	Podatki o dovoljeni priključni moči priključenega električnega orodja (odvisno od države)

Opis izdelka in njegovega delovanja

Prosimo upoštevajte slike na sprednjem delu navodila za obratovanje.

Namenska uporaba

Sesalnik je namenjen zbiranju, odsesavanju, vsesavanju in odstranjevanju nevnetljivega suhega prahu in nevnetljivih tekočin. Sesalnik je prašnotehnično pregledan in ustreza razredu L. Primeren je za visoke obremenitve pri profesionalni uporabi, npr. v obrti, industriji in delavnicah.

Sesalnike razreda L po IEC/EN 60335-2-69 je dovoljeno uporabljati samo za sesanje in odsesavanje zdravju škodljivega prahu z mejno vrednostjo izpostavljenosti > 1 mg/m³.

Sesalnik uporabljajte samo, če poznate vse njegove funkcije, če lahko funkcije uporabljate brez omejitev ali če ste prejeli ustrezna navodila za uporabo.

Komponente na sliki

Oštevilčenje komponent na sliki se nanaša na predstavitev sesalnika na straneh z grafičnimi prikazi.

(1) Zbiralnik

(2) Glavno stikalo
(3) Vpetje gibke cevi
(4) Vtičnica za električno orodje
(5) LED-prikaz **A** načina za samodejno čiščenje filtra
(6) LED-prikaz **M** načina za ročno čiščenje filtra
(7) Tipka za ročno čiščenje filtra
(8) Tipka za samodejno čiščenje filtra
(9) Regulator sesalne moči
(10) Nosilni ročaj
(11) Vpetje za L-BOXX
(12) Zgornji del sesalnika
(13) Nosilni trak
(14) Odprtina za pritrditev
(15) Pokrov zgornjega dela sesalnika
(16) Zadnje kolesce
(17) Sprednje kolesce
(18) Zavora za sprednje kolesce
(19) Nosilec kabla
(20) Vodili za izvlečni ročaj
(21) Zadnji ročaj
(22) Držalo za šobo za tla
(23) Šoba za tla
(24) Kombinirana krtačna šoba
(25) Kombinirani adapter za odsesavanje (za električno orodje)
(26) Zapiralo pokrova filtra
(27) Pokrov predfiltra
(28) Gumb za sprostitev predfiltra
(29) Gibka sesalna cev
(30) Sesalna cev
(31) Kolenasta šoba
(32) Plastična vrečka
(33) Odprtina za odvajanje zraka
(34) Ploski nagubani filter
(35) Pritisni gumb gibke sesalne cevi
(36) Adapter PowerTool (sprednji del)
(37) Adapter PowerTool (zadnji del)
(38) Tipka za sprostitev kombinirane krtačne šobe
(39) Držalo filtrske vrečke iz filca[a)]
(40) Filtrska vrečka iz filca[a)]
(41) Pritisni gumb za ročaj[a)]
(42) Raztegljiv izvlečni ročaj[a)]
(43) Pokrov ploskega nagubanega filtra
(44) Predfilter
(45) Senzor napolnjenosti
(46) Plovec
(47) Zapora plovca
(48) Magnet

a) **Ta pribor ne spada v standardni obseg dobave.**

Tehnični podatki

Sesalnik za mokro/suho sesanje		GAS 400 A	GAS 400 A
Kataloška številka **3 601 JM0 ...**		**... 020/... 0F0** **... 080/... 0E0/... 0N0** **... 0K0** **... 0L0/... 070** **... 0H0** **... 030**	**... 0D0/... 0G0** **... 0C0** **... 060**
Nazivna moč	W	1200	1200
Frekvenca	Hz	50–60	60
Bruto prostornina posode	l	40	40
Neto prostornina (suho)	l	28	26
Neto prostornina (tekočina)	l	20	18
Podtlak[A)]			
– Sesalnik	hPa	200	180
– Turbina	hPa	230	200
Pretok[A)]			
– Sesalnik	l/s	28	26
	m^3/h	100,8	93,6
– Turbina	l/s	71,5	70
	m^3/h	257	252

Sesalnik za mokro/suho sesanje		GAS 400 A	GAS 400 A
Razred prahu		L	L
Teža[B)]	kg	14,0	14,5
Razred zaščite		⏚/I	⏚/I
Vrsta zaščite		IPX4	IPX4

A) izmerjeno z gibko sesalno cevjo s premerom 28 mm in dolžino 4 m

B) Brez omrežnega kabla

Navedbe veljajo za navedene nazivne napetosti. Pri drugih napetostih in posebnih regijskih različicah orodja se ti podatki lahko razlikujejo.

Vrednosti se lahko razlikujejo glede na izdelek in so odvisne od pogojev uporabe in okoljskih pogojev. Več informacij je na voljo na spletni strani www.bosch-professional.com/wac.

Vtičnica na sesalniku

Dovoljena priključna moč priključenega električnega orodja			
3 601 JM0 ...	**Nazivna napetost**	**Največja moč**	**Najmanjša moč**
... 020/... 0F0	230 V	2100 W	100 W
... 080/... 0E0/... 0N0	220 V	2100 W	100 W
... 0K0	220–230 V	2100 W	100 W
... 0L0/... 070	220–240 V	1660 W	100 W
... 0H0	220 V	1000 W	100 W
... 030	230 V	1100 W	100 W
... 0D0/... 0G0	127 V	705 W	100 W
... 0C0	115 V	525 W	100 W
... 060	110 V	560 W	100 W

Podatki o dovoljeni priključni moči priključenega električnega orodja.
Pri drugih modelih, ki so različni glede na državo, se lahko te vrednosti razlikujejo. Upoštevajte navedbe na vtičnici sesalnika.

Podatki o hrupu/tresljajih

Podatki o emisijah hrupa, pridobljeni v skladu s standardom **EN 60335-2-69**.

A-vrednotena raven zvočnega tlaka za sesalnike običajno znaša **73** dB(A). Negotovost K = **2** dB. Raven hrupa pri delu lahko preseže navedene vrednosti. **Uporabite zaščito za sluh!**

Vrednosti tresljajev a_h (neprekinjeni tresljaji), p_F (tresljaji zaradi ponavljajočih se udarcev) in negotovost K so določene v skladu s standardom **EN 60335-2-69**:

a_h = **0,1** m/s^2 (K = **0,5** m/s^2), p_F = **2** m/s^2 (K = **1** m/s^2)

Namestitev

- ▶ **Pred izvajanjem vzdrževalnih del, čiščenjem, spreminjanjem nastavitev, menjavo pribora ali shranjevanjem sesalnika izvlecite vtič iz vtičnice.** S tem previdnostnim ukrepom boste preprečili nenameren zagon sesalnika.

Namestitev sesalnega pribora (glejte sliko A)

Gibka sesalna cev **(29)** je opremljena s spenjalnim sistemom, s katerim lahko priključite pribor za sesanje (kombinirani adapter za odsesavanje **(25)**, kolenasta šoba **(31)**, kombinirana krtačna šoba **(24)**).

Namestitev kolenaste šobe

- Kolenasto šobo **(31)** na gibko sesalno cev **(29)** namestite tako, da se gumba **(35)** gibke sesalne cevi slišno zaskočita.
- Za odstranitev pritisnite gumba **(35)** in sestavna dela povlecite narazen.

Namestitev šobe za tla in cevi

- Sesalne cevi **(30)** po potrebi čvrsto potisnite eno v drugo in nato na kolenasto šobo **(31)**.
- Šobo za tla **(23)** čvrsto nataknite na sesalno cev **(30)** ali kolenasto šobo **(31)**.

Namestitev kombiniranega adapterja za odsesavanje

Kombinirani adapter za odsesavanje **(25)** je sestavljen iz adapterja PowerTool (sprednji del) **(36)** in adapterja PowerTool (zadnji del) **(37)**.

Kombinirani adapter za odsesavanje **(25)** je združljiv z električnimi orodji Bosch.

Adapter PowerTool (zadnji del) **(37)** se zaradi notranjega premera 38,5 mm in zunanjega premera 45 mm uporablja za električna orodja drugih proizvajalcev.

Adapter PowerTool (sprednji del) **(36)** nataknite na adapter PowerTool (zadnji del) **(37)** in ju zavrtite v nasprotni smeri, da se zaskočita (glejte sliko **B**).

Kombinirani adapter za odsesavanje **(25)** nataknite na gibko sesalno cev **(29)**, da se pritisna gumba **(35)** gibke sesalne cevi slišno zaskočita.

Za odstranitev pritisnite gumba **(35)** in kombinirani adapter za odsesavanje povlecite z gibke sesalne cevi.

Adapterja lahko ločite tako, da ga zavrtite v nasprotni smeri in jo povlečete narazen.

Namestitev kombinirane krtačne šobe

Kombinirano krtačno šobo **(24)** nataknite na gibko sesalno cev **(29)**, da se pritisna gumba **(35)** gibke sesalne cevi slišno zaskočita.

Za odstranitev pritisnite gumba **(35)** in sestavna dela povlecite narazen.

Nastavitev kombinirane krtačne šobe (glejte sliko C)

Kombinirano krtačno šobo **(24)** lahko uporabljate kot šobo za fuge ali krtačo.

Za uporabo kombinirane krtačne šobe **(24)** kot krtače pritisnite tipko za sprostitev **(38)** in krtačo potisnite naprej.

Za uporabo kombinirane krtačne šobe **(24)** kot šobe za fuge pritisnite tipko za sprostitev **(38)** in krtačo povlecite nazaj.

Namestitev gibke sesalne cevi (glejte sliko D)

Gibko sesalno cev **(29)** vstavite v vpetje za gibko sesalno cev **(3)** in jo zavrtite v desno do prislona.

Opozorilo: pri sesanju zaradi trenja prahu v gibki sesalni cevi in priboru nastane elektrostatični naboj, ki ga lahko uporabnik občuti kot statično razelektritev (odvisno od okoljskih vplivov in občutljivosti telesa).
Podjetje Bosch priporoča uporabo antistatične sesalne cevi (pribor) za sesanje finih delcev in suhih materialov.

Pritrditev gibke sesalne cevi na sesalnik (glejte sliko E)

Nameščeno gibko sesalno cev **(29)** zvijte v predal za gibko sesalno cev. Oba potezna traka **(13)** povlecite navzgor in ju zataknite v odprtini za pritrditev **(14)**.

Vstavitev/odstranitev plastične vrečke (suho sesanje) (glejte sliko F)

Odprite obe zapirali **(15)** in odstranite zgornji del sesalnika **(12)**.

Za suho sesanje v zbiralnik **(1)** vstavite plastično vrečko **(32)**.

Plastično vrečko **(32)** namestite tako, da jo z odprtino za polnjenje navzgor vstavite v zbiralnik **(1)**.

Prepričajte se, da se plastična vrečka **(32)** v celoti prilega notranjim stenam zbiralnika **(1)**.

Preostanek plastične vrečke **(32)** namestite čez rob zbiralnika **(1)**. Poskrbite, da je vrh plastične vrečke ovit okoli robu zbiralnika in da so odprtine za pretok zraka **(33)** v zbiralniku.

Zgornji del sesalnika **(12)** znova namestite in zaprite zapirala **(15)** na sesalniku.

- ▶ **Prepričajte se, da je sesalnik vedno dobro zaprt.**

Preden odstranite plastično vrečko, jo zaprite. Vrh vrečke stisnite in jo zavežite s trakom.

Vstavitev/odstranitev filtrske vrečke iz filca (suho sesanje) (glejte slike G–H)

Za suho sesanje snovi razreda L lahko uporabite filtrsko vrečko iz filca **(40)**.

Če sesate snovi z mejno vrednostjo izpostavljenosti ≥ 1 mg/m^3 ali brez (v skladu z razredom L), potem lahko sesate neposredno v posodo.

Opomba: če uporabljate filtrsko vrečko iz filca, izklopite samodejno čiščenje filtra (glejte „Samodejno/ročno čiščenje filtra (glejte sliko **M**)“, Stran 15).

⚠ OPOZORILO **V sesalniku je zdravju škodljiv prah. Praznjenje in vzdrževanje sesalnika ter odstranjevanje zbiralnikov za prah naj opravijo strokovnjaki. Potrebna je ustrezna osebna zaščitna oprema. Sesalnika ne uporabljajte, če filtrirni sistem ni nameščen skrbno in v celoti.** V nasprotnem primeru lahko ogrozite svoje zdravje.

Odprite zapirali **(15)** in odstranite zgornji del sesalnika **(12)**.

Za vstavitev filtrske vrečke iz filca **(40)** jo nataknite na držalo za filtrsko vrečko iz filca **(39)** in filtrsko vrečko iz filca **(40)** skupaj z držalom za filtrsko vrečko iz filca **(39)** vstavite v zbiralnik **(1)**.

Če jo želite odstranite, povlecite za zapiralo, da zaprete odprtino napolnjene filtrske vrečke iz filca. Zaprto filtrsko vrečko iz filca **(40)** snemite z držala za filtrsko vrečko iz filca **(39)** in jo odstranite iz sesalnika.

Znova namestite zgornji del sesalnika **(12)** in z zaprtjem zapiral **(15)** združite zbiralnik **(1)** z zgornjim delom sesalnika **(12)**.

Namestitev L-BOXX (glejte sliko I)

Za transport sesalnika in priročno shranjevanje sesalnega pribora in/ali električnega orodja lahko na zgornji del sesalnika namestite L-BOXX.

Gibko sesalno cev pritrdite na sesalnik (glejte sliko **E**).

S klikom namestite L-BOXX na vpetje **(11)**.

- ▶ **Ne sesajte, kadar je na sesalniku nameščen L-BOXX.** Težišče sesalnika se prestavi navzgor. Sesalnik se lahko prevrne. Obstaja nevarnost poškodb in materialne škode.
- ▶ **Sesalnika ne prenašajte z ročajem, kadar je na njem nameščen L-BOXX.** Sesalnik je pretežek za nošenje z ročajem L-BOXX. Obstaja nevarnost poškodb in materialne škode.

Namestitev izvlečnega ročaja (glejte slike J–K)

Opomba: izvlečnega ročaja ni mogoče odstraniti. Pri namestitvi poskrbite, da je ročaj pravilno obrnjen.

Ročaj **(42)** pred vstavljanjem obrnite v skladu z oznako **R** (desno) in **L** (levo).

Ročaj **(42)** vstavite v vodili **(20)**.

Ročaj **(42)** potisnite navzdol do prislona, da se ročaj slišno zaskoči.

Pritisnite pritisni gumb **(41)**, da prilagodite dolžino ročaja **(42)**.

Delovanje

- ▶ **Pred izvajanjem vzdrževalnih del, čiščenjem, spreminjanjem nastavitev, menjavo pribora ali shranjevanjem sesalnika izvlecite vtič iz vtičnice.** S tem previdnostnim ukrepom boste preprečili nenameren zagon sesalnika.

Uporaba

- ▶ **Upoštevajte omrežno napetost!** Napetost vira električne energije se mora ujemati s podatki na tipski tablici sesalnika.
- ▶ **Informirajte se o pravilnikih/zakonih glede ravnanja z zdravju škodljivim prahom, ki so veljavni v vaši državi.**

Sesalnik smete uporabljati za sesanje in odsesovanje naslednjih materialov:

– Prah z mejno vrednostjo izpostavljenosti > 1 mg/m^3

Sesalnika ne uporabljajte v prostorih, kjer obstaja nevarnost eksplozije.

Za zagotovitev optimalne sesalne moči gibko sesalno cev **(29)** vedno popolnoma odvijte z zgornjega dela sesalnika **(12)**.

Prilagoditev sesalne moči

S regulatorjem sesalne moči **(9)** lahko sesalno moč brezstopenjsko spreminjate.

Za dela, pri katerih nastaja veliko prahu, regulator sesalne moči **(9)** nastavite na največjo možno sesalno moč.

Za dela, pri katerih nastaja le malo prahu, in za uravnavanje moči, s katero se priključeno električno orodje prisesa na površino obdelovanca (npr. pri brušenju), regulator sesalne moči **(9)** nastavite na položaj za zmanjšano sesalno moč.

Vtičnica na sesalniku

- ▶ **Upoštevajte dovoljeno priključno moč vtičnice na sesalniku. Če dovoljeno priključno moč presežete, lahko pride do preobremenitve sesalnika. Sproži se varovalka motorja.** Sesalnik pošljite pooblaščenemu serviserju **Bosch**.

Ko je omrežni vtič sesalnika vstavljen v vtičnico, glavno stikalo pa je v položaju **1**, je vtičnica za električna orodja **(4)** pod napetostjo. Lahko jo uporabljate kot zunanji električni priključek na sesalniku, npr. pri delu z odsesovalnimi sistemi. V položaju **1+** je vklopljen sistem za samodejni vklop/izklop sesalnika za prah. Sesalnik je mogoče vklopiti na daljavo s priključenim električnim orodjem.

Suho sesanje

Sesanje nabranega prahu

Za **vklop sesalnika** glavno stikalo **(2)** obrnite v položaj **1**.

Za **izklop sesalnika** glavno stikalo **(2)** obrnite v položaj **0**.

Odsesavanje prahu med uporabo električnih orodij (glejte sliko L)

- ▶ **Če se odpadni zrak vrača v prostor, mora biti v prostoru zagotovljeno ustrezno zračenje. Upoštevajte ustrezne nacionalne predpise.**

Na sesalniku je na voljo vtičnica za električna orodja **(4)**. V to vtičnico lahko priključite zunanje električno orodje.

Upoštevajte največjo dovoljeno priključno moč priključenega električnega orodja.

Namestite kombinirani adapter za odsesavanje **(25)** (glejte sliko **B**).

Kombinirani adapter za odsesavanje **(25)** namestite na priključek za odsesavanje električnega orodja.

Za **vklop sistema za samodejni vklop/izklop** sesalnika glavno stikalo **(2)** obrnite v položaj **1+**.

Za **zagon sesalnika** vklopite električno orodje, priključeno prek vtičnice **(4)**. Sesalnik se samodejno zažene.

Za **izklop odsesavanja** izklopite električno orodje.

Sistem za samodejni vklop/izklop poskrbi, da orodje deluje še do 15 s po izklopu orodja, da iz gibke sesalne cevi posesa preostali prah.

Za **izklop sesalnika** glavno stikalo **(2)** obrnite v položaj **0**.

Uporaba odsesovalnega sistema (pribor)

Odsesovalni sistem priklopite na gibko sesalno cev **(29)**.

Za odsesavanje prahu z odsesovalnim sistemom glavno stikalo **(2)** obrnite v položaj **1**.

Odsesovalni sistem pritisnite ob steno in zaženite električno orodje. Zaradi ustvarjenega podtlaka se odsesovalni sistem samostojno prisesa.

Električno orodje izklopite in odsesovalni sistem previdno odstranite s stene.

Za **izklop sesalnika** glavno stikalo **(2)** obrnite v položaj **0**.

Mokro sesanje

- ▶ **S sesalnikom ne sesajte gorljivih ali eksplozivnih tekočin, npr. bencina, olja, alkohola ali topil. Ne sesajte vročega, gorečega ali eksplozivnega prahu. Sesalnika ne uporabljajte v prostorih, kjer obstaja nevarnost eksplozije.** Prah, pare ali tekočine se lahko vnamejo ali eksplodirajo.
- ▶ **Sesalnika ni dovoljeno uporabljati kot vodno črpalko.** Sesalnik je namenjen sesanju mešanice zraka in vode.

Opomba: zahteve glede stopnje prepuščanja (razred prahu L) so prikazane le za suho sesanje.

Pred mokrim sesanjem

Izpraznite zbiralnik **(1)** in odstranite plastično vrečko **(32)** ali filtrsko vrečko iz filca **(40)**.

Preverite, ali je senzor napolnjenosti **(45)** umazan. Le čist senzor napolnjenosti omogoča samodejni izklop sesalnika, ko se zbiralnik povsem napolni (glejte „Čiščenje senzorja napolnjenosti (glejte slike **Q**–**R**)“, Stran 16).

- ▶ **Med mokrim sesanjem mora biti samodejno čiščenje filtra izklopljeno.**

Pritisnite tipko za samodejno čiščenje filtra **(8)**, da vklopite ročno čiščenje filtra (glejte „Ročno čiščenje filtra“, Stran 15). Samodejno čiščenje filtra se s tem izklopi, LED-prikaz **A (5)** pa ugasne.

Sesanje tekočin

⚠ OPOZORILO **Sesalnik izklopite takoj, ko izstopi pena ali voda, in izpraznite posodo.** V nasprotnem primeru bi lahko poškodovali sesalnik.

Za **vklop sesalnika** glavno stikalo **(2)** obrnite v položaj **1**.

Sesalnik je opremljen s senzorji napolnjenosti **(45)**. Ko je dosežena največja dovoljena napolnjenost, se sesalnik samodejno izklopi, oba LED-prikaza **A (5)** in **M (6)** pa hkrati utripata enkrat na sekundo. Zaščita pred ponovnim zagonom je vklopljena. Za izklop funkcije enkrat vklopite/izklopite sesalnik.

Opomba: redno preverjajte raven napolnjenosti in zbiralnik pravočasno izpraznite.

Za **izklop sesalnika** glavno stikalo **(2)** obrnite v položaj **0**.

Zbiralnik **(1)** primite za oprijemalno območje zadaj **(21)** in ga povlecite naprej, da iz njega izlijete tekočino.

Po mokrem sesanju

Po vsakem mokrem sesanju očistite senzor napolnjenosti **(45)** (glejte „Čiščenje senzorja napolnjenosti (glejte slike **Q**–**R**)“, Stran 16).

Za preprečevanje nastajanja plesni po mokrem sesanju:

- Odstranite ploski nagubani filter **(34)** in počakajte, da se dobro posuši.
- Odstranite zgornji del sesalnika **(12)**, odprite pokrov filtra **(43)** in počakajte, da se oba dela dobro posušita.

Samodejno/ročno čiščenje filtra (glejte sliko M)

Samodejno čiščenje filtra

Opozorilo: samodejno čiščenje filtra je ob vklopu sesalnika tovarniško vključeno.

LED-prikaz **A (5)** neprekinjeno sveti.

Pri samodejnem čiščenju filtra se ploski nagubani filter **(34)** vsakih 15 s očisti s pomočjo 2 zračnih sunkov (pulzirajoč hrup).

Ob rednem čiščenju filtra se poveča življenjska doba filtra.

Za doseganje idealne življenjske dobe filtra izklopite samodejno čiščenje filtra zgolj izjemoma, npr. pri mokrem sesanju.

Ročno čiščenje filtra

Pritisnite tipko za ročno čiščenje filtra **(7)**, da zaženete ročno čiščenje filtra. Ploski nagubani filter **(34)** se očisti z 2 zračnima sunkoma. LED-prikaz **M (6)** za 2 s zasveti belo. Ko LED-prikaz **M (6)** ugasne, lahko sprožite nov zračni sunek. To storite tako, da znova pritisnite tipko za ročno čiščenje filtra **(7)**.

Opomba: pri ročnem čiščenju filtra upoštevajte, da morata med pritiski tipke miniti vsaj 2–3 s. Če prepogosto pritisnete tipko za ročno čiščenje filtra **(7)**, se vklopi zaščita pred pregrevanjem sesalnika. Zaščita pred pregrevanjem se po nekaj časa samodejno izklopi (glejte „Odpravljanje motenj“, Stran 16).

Za izklop ročnega čiščenja filtra pritisnite tipko za samodejno čiščenje filtra **(8)**.

Površinsko umazan ploski nagubani filter še deluje. Ročno čiščenje ploščatega nagubanega filtra s potrkavanjem ali izpihovanjem ni potrebno in lahko filter celo poškoduje.

Vzdrževanje in servisiranje

Vzdrževanje in čiščenje

- ▶ **Pred izvajanjem vzdrževalnih del, čiščenjem, spreminjanjem nastavitev, menjavo pribora ali shranjevanjem sesalnika izvlecite vtič iz vtičnice.** S tem previdnostnim ukrepom boste preprečili nenameren zagon sesalnika.
- ▶ **Za dobro in varno delo naj bodo sesalnik in prezračevalne reže vedno čisti.**

Če morate zamenjati priključni kabel, storite to pri servisu **Bosch** ali pooblaščenem servisu za električna orodja **Bosch**, da ne pride do ogrožanja varnosti.

- ▶ **Pri čiščenju in vzdrževanju sesalnika si nadenite protiprašno masko.**

Ohišje sesalnika občasno očistite z vlažno krpo.

- ▶ **Sesalnika ne čistite s stisnjenim zrakom.**. S tem lahko poškodujete filter ali druge komponente.

Najmanj enkrat letno mora proizvajalec ali usposobljena oseba izvesti prašnotehnični pregled (npr. ali je filter poškodovan, ali sesalnik tesni in ali nadzorni sistemi brezhibno delujejo).

Vzdrževanje in čiščenje po sesanju zdravju škodljivih snovi

- Vse dele, ki so morda prišli v stik z zdravju škodljivimi snovmi, obravnavajte kot oporečne.
- Preden sesalnik odstranite z območja z zdravju škodljivimi snovmi, zunanjost sesalnika temeljito posesajte, obrišite ali zatesnite.
- Sesalnik očistite, razstavite ali vzdržujte le, če to lahko storite, ne da bi s tem ogrozili sebe ali druge osebe. Med vzdrževanjem in čiščenjem nosite osebno zaščitno opremo. Dela izvajajte le v dobro prezračevanih prostorih.
- Preden razstavite sesalnik, očistite njegovo zunanjost.

- Vse dele sesalnika, ki jih ni mogoče ustrezno očistiti, zavrzite v neprepustnih vrečkah. Upoštevajte veljavne predpise o odstranjevanju tovrstnih odpadkov.
- Ko končate z vzdrževalnimi deli, očistite tudi območje, na katerem ste jih izvajali.

Čiščenje zbiralnika

Zbiralnik **(1)** občasno obrišite z običajnim, neabrazivnim čistilnim sredstvom in dovolite, da se popolnoma posuši.

Čiščenje/menjava ploskega nagubanega filtra (glejte slike N–O)

▶ **Pri odpiranju pokrova filtra ga primite za zapiralo in poskrbite, da se odprti pokrov filtra zaskoči v navpičnem položaju.** Če se pokrov filtra nepričakovano zapre, lahko pride do telesnih poškodb.

Sesalna moč je odvisna od stanja filtra. Filter zato redno čistite.

Poškodovan ploski nagubani filter **(34)** takoj zamenjajte.

- Povlecite za zapiralo **(26)** in pokrov filtra **(43)** dvignite, da se zaskoči v navpičnem položaju.
- Primite za ploski nagubani filter **(34)** za mostičke in ga snemite tako, da ga povlecite navzgor.
- Z mokro krpo z roba zbiralnika **(1)** odstranite prah in umazanijo, ki nastane pri odstranjevanju ploskega nagubanega filtra **(34)**.
- Ploski nagubani filter lahko tudi sperete s tekočo vodo.
- Vstavite nov oz. očiščen ploski nagubani filter **(34)** in pazite, da bo varno in pravilno nameščen.
- Pokrov filtra **(43)** zaprite, da se slišno zaskoči.

Čiščenje predfiltra (glejte sliko P)

▶ **Predfiltra ne smete čistiti.**

▶ **Če želite sprostiti pokrov predfiltra, ne segajte od zgoraj med ročaj in sesalnik.** Pri tem si lahko ukleščite roko.

Ročaj **(42)** izvlecite navzgor, da lahko z zadnje strani neovirano dostopate do pokrova predfiltra.

Pritisnite tipko za sprostitev **(28)** pokrova predfiltra **(27)** in ga odstranite s predala za predfilter.

Odstranite predfilter **(44)**.

Očistite lamele predfiltra z mehko ščetko.

Predfilter vstavite v pokrov predfiltra **(27)**.

Pokrov predfiltra **(27)** vstavite v predal za predfilter in ga zaprite.

Čiščenje senzorja napolnjenosti (glejte slike Q–R)

Izvlecite vtič sesalnika iz vtičnice.

Odstranite zgornji del sesalnika **(12)**.

Izpraznite zbiralnik **(1)**.

Plovec **(46)** premikajte sem in tja oziroma ga nežno otresite, da odstranite umazanijo.

Plovec **(46)** očistite z mehko krpo.

Po potrebi lahko plovec tudi odstranite iz sesalnika. To storite tako, da pritisnete zaporo **(47)** in izvlečete plovec **(46)**.

Magnet **(48)** očistite s ščetko.

Plovec **(46)** znova vstavite.

Shranjevanje in transport

- Omrežni kabel navijte na nosilec kabla **(19)**.
- Pribor vstavite v temu namenjena držala.
- Nameščeno gibko sesalno cev **(29)** zvijte v predal za gibko sesalno cev. Oba potezna traka **(13)** povlecite navzgor in ju zataknite v odprtini za pritrditev.
- S klikom namestite L-BOXX na vpetje **(11)**.
- Odstranite plastično vrečko/filtrsko vrečko iz filca, ko se napolni.
- Sesalnik nosite samo za nosilni ročaj **(10)**.
- Sesalnik odložite na ravna tla v suhem prostoru in ga zavarujte pred nepooblaščeno uporabo.
- Za zapahnitev sprednjih kolesc **(17)** pritisnite na zavoro za sprednja kolesca **(18)**.
- Za enostavnejše premeščanje sesalnika, ki manj obremenjuje hrbtenico, povsem izpraznite zbiralnik oziroma odstranite napolnjeno plastično vrečko/filtrsko vrečko iz filca.
- Pred potiskanjem ali vlečenjem sesalnika sprostite zavoro za sprednja kolesca **(18)**.
- Sesalnik potiskajte ali vlecite samo za izvlečeni ročaj **(42)**. Po stopnicah sesalnika ne smete vleči za ročaj. Za to uporabite nosilni ročaj.
- Pri nošnji sesalnika po stopnicah poskrbite, da za vami ni drugih oseb, če vam sesalnik za prah slučajno pade iz rok.

Odpravljanje motenj

▶ **Če pride do težave (npr. zloma filtra), je treba sesalnik takoj izklopiti. Pred vnovičnim zagonom je treba težavo odpraviti.**

Težava	Ukrepi
Sesalna turbina se ne zažene.	Preverite omrežni kabel, omrežni vtič, varovalko, vtičnico in senzorje napolnjenosti **(45)**.
	Glavno stikalo **(2)** je v položaju za samodejni vklop/izklop.
	Glavno stikalo **(2)** prestavite na simbol za sesanje oz. vklopite električno orodje, priključeno na vtičnico **(4)**.
Sesalna turbina se izključi.	Pri mokrem sesanju LED-prikaza **A** in **M** počasi hkrati utripata.
	Izpraznite zbiralnik **(1)**.

Težava	Ukrepi
	Pri suhem sesanju LED-prikaza **A** in **M** hitro hkrati utripata: preobremenitvena zaščita vtičnice na sesalniku je vklopljena. Izklopite električno orodje.
Sesalnik se izklopi.	Preobremenitev sesalnika zaradi prekoračitve največje dovoljene napetosti na vtičnici na sesalniku: zaščita motorja pred preobremenitvijo se sproži. Sesalnik pošljite pooblaščenemu serviserju **Bosch**.
Sesalna turbina se po izpraznjenju zbiralnika ne zažene znova.	Izklopite sesalnik in počakajte 5 s, nato pa ga po 5 s znova vklopite.
	Senzorje napolnjenosti **(45)** ter vmesni prostor med senzorji napolnjenosti **(45)** očistite s ščetko.
Sesalna moč slabi.	Očistite zamašeno sesalno šobo, sesalno cev, gibko sesalno cev **(29)** ali odstranite ploski nagubani filter **(34)**.
	Zamenjajte plastično vrečko **(32)**/filtrsko vrečko iz filca **(40)**.
	Pokrov filtra **(43)** se mora pravilno zaskočiti.
	Pravilno namestite zgornji del sesalnika **(12)** in zaprite zapirali **(15)**.
	Zamenjajte ploski nagubani filter **(34)**.
Uhajanje prahu med odsesavanjem	Preverite, ali je ploski nagubani filter **(34)** pravilno nameščen.
	Zamenjajte ploski nagubani filter **(34)**.
Samodejni izklop (mokro sesanje) se ne vklopi.	Senzorje napolnjenosti **(45)** ter vmesni prostor med senzorji napolnjenosti **(45)** očistite s ščetko.
	Ves čas preverjajte napolnjenost.
Samodejno čiščenje filtra ne deluje.	S pritiskom tipke za ročno čiščenje filtra **(7)** preklopite v ročni način. Če s tem težave ne odpravite, se obrnite na pooblaščenega serviserja **Bosch**.
Ročnega čiščenja filtra ni mogoče sprožiti.	Zaščita pred pregrevanjem sesalnika je vklopljena. Če 10-krat zapored pritisnete tipko za ročno čiščenje filtra **(7)**, se sproži zaščita pred pregrevanjem. Zaščita pred pregrevanjem se po 20 s samodejno izklopi. Če 30-krat zapored pritisnete tipko za ročno čiščenje filtra **(7)**, se sproži zaščita pred pregrevanjem. Zaščita pred pregrevanjem se po 4 min samodejno izklopi. Če s tem težave ne odpravite, se obrnite na pooblaščenega serviserja **Bosch**.
Samodejno čiščenje filtra se ne zažene.	Kontaktirajte pooblaščenega serviserja **Bosch**.

Servisna služba in svetovanje uporabnikom

Slovensko
Tel.: +00 803931
Ob vseh vprašanjih in naročilih rezervnih delov nujno sporočite 10-mestno številko na tipski ploščici izdelka.

Odlaganje

Sesalnik, pribor in embalažo je treba reciklirati v skladu z varstvom okolja.

Sesalnika ne zavrzite med gospodinjske odpadke!

Zgolj za države Evropske unije:
Električno in elektronsko opremo, ki ni več uporabna, je treba zbirati ločeno in odstraniti na okolju prijazen način. Uporabite za to določene sisteme za zbiranje odpadkov.

Zaradi nevarnih snovi, ki jih lahko vsebuje odpadni material, lahko nepravilno ravnanje z odpadnim materialom škoduje okolju in zdravju.

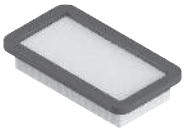

2 608 000 889

2 608 000 886

2 608 000 585

2 608 000 769

2 608 000 887

2 608 000 661

2 608 000 797

2 608 000 806

2 608 000 890

2 608 000 888

2 608 438 691

2 608 001 109

2 608 000 891

5 m	22 mm	●	2 608 000 568
4 m	28 mm	●	2 608 000 885

Servicekontakte
Service Contacts
Contacts de Service
Contactos de Servicio
Контакты сервисных центров

https://www.bosch-pt.com/serviceaddresses

Garantiebedingungen
Guarantee Conditions
Conditions de Garantie
Condiciones de Garantía
Условия гарантии

https://www.bosch-pt.com/guarantee/202601